6415 FLEXA

8mm
10mm
12mm

- Controserratura orizzontale "FLEXA".
- Cerradero Horizontal "FLEXA".
- Horizontal lock keeper "FLEXA".
- Waagerechtes Gegenschloss "FLEXA".

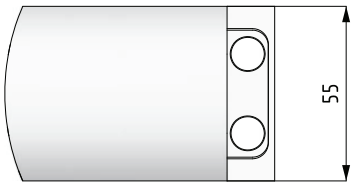

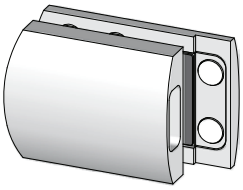

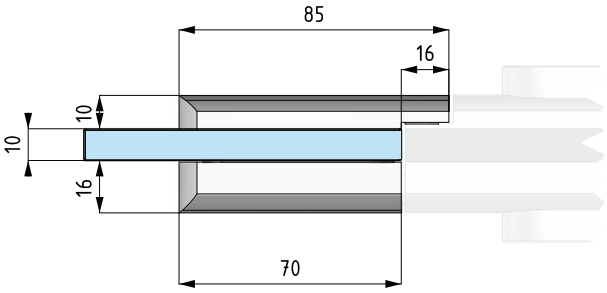

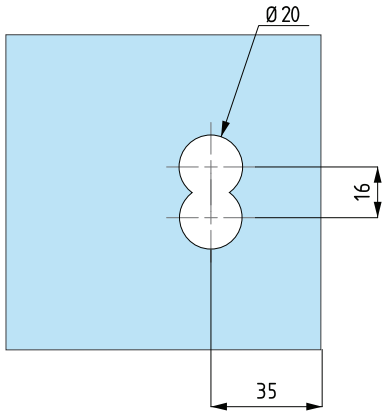

0641

- Contro piastrina.
- Contra chapa.
- Angular plate keeper.
- Gegenplatte.

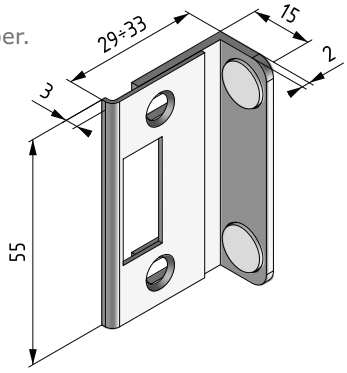

8810(pag B16) FLEXA

8mm
10mm
12mm

- Cerniera laterale FLEXA.
- Bisagra lateral FLEXA.
- Side hinge FLEXA.
- Seitliches Band FLEXA.

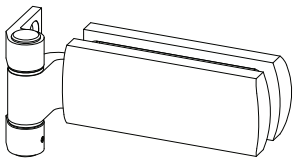

Minusco s.r.l - via degli artigiani, 52 int.1 Nave 25075 (BS) - tel.+39.030.2532008 fax.+39.030.2534707 - www.minusco.com - info@minusco.com
Copyright © 2008 Minusco - Tutti i diritti riservati

F2